普通形 電動横行 G2 (7.5t・10t・15t・20t)

G2-7.5・10

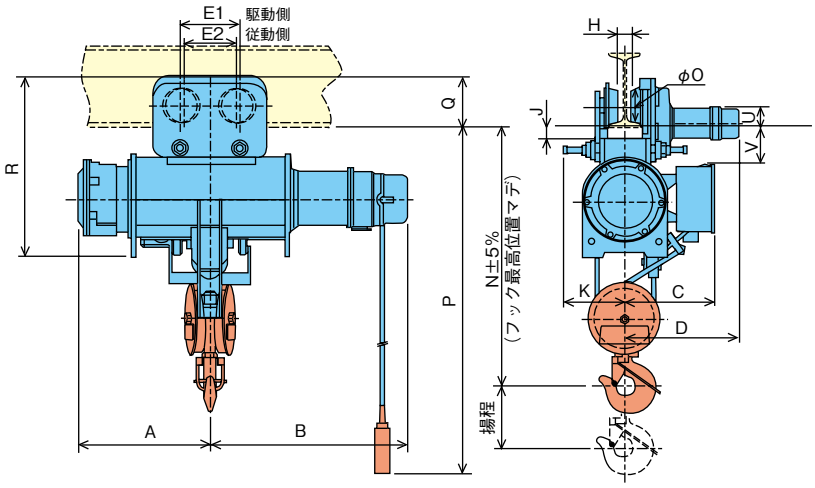

G2-15・20

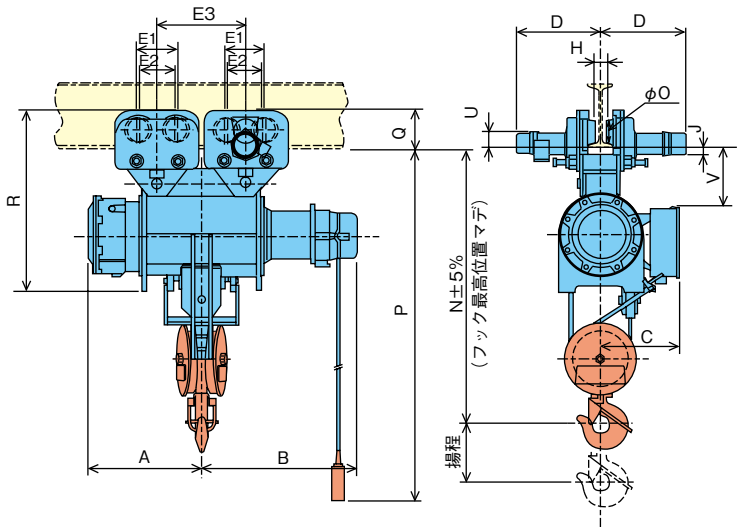

形名		G2-7.5						G2-10						G2-15						G2-20					
		MM			MHM			MM			MHM			MM			MHM			MHM					
容量(t)		7.5						10						15						20					
揚程(m)		8			12			8			12			8			12			12					
概略寸法(mm)	A	722			847			772			897			852			1002			1052					
	B	1004			1129			959			1084			1085			1235			1235					
	C	458						493						558						583					
	E1	300						328						300						328					
	E2	270						296						270						296					
	E3	–						–						620			800			800					
	K	314						323						–						–					
	N	1270						1450						1930						2090					
	O	173						193						173						193					
	P	8000			12000			9000			13000			9000			13000			13000					
	R	903						988						1268						1398					
最小屈曲半径(m)		5.0						5.0						直線						直線					
概略質量(kg)		850			920			1200			1300			2100			2250			2600					
フックブロック質量(kg)		80						100						190						280					
I形鋼関連寸法(mm)		D	H	J	Q	U	V	D	H	J	Q	U	V	D	H	J	Q	U	V	D	H	J	Q	U	V
適用I形鋼	400×150×12.5	578	60	49	254	117	181	604	54	49	279	141	241	–						–					
	450×175×13	590	85	49	254	117	181	616	78	49	279	141	241	590	85	49	254	117	416	616	81	49	279	141	521
	600×190×13	598	100	50	253	116	182	624	94	50	278	140	242	598	100	50	253	116	417	624	96	50	278	140	522

(注)適用I形鋼の□色部分は、標準仕様を示します。