バリアフリー対応　ビル内自立エレベータパーキング
中小型乗用車用　必要平面寸法
型式：BJN1D-*/*-IK・EP(180°)
※ビルシャフト内法高さ：45m以下の場合

２０１６年１１月４日
ＩＨＩ運搬機械株式会社
パーキングシステム事業部
営　業　統　括　部

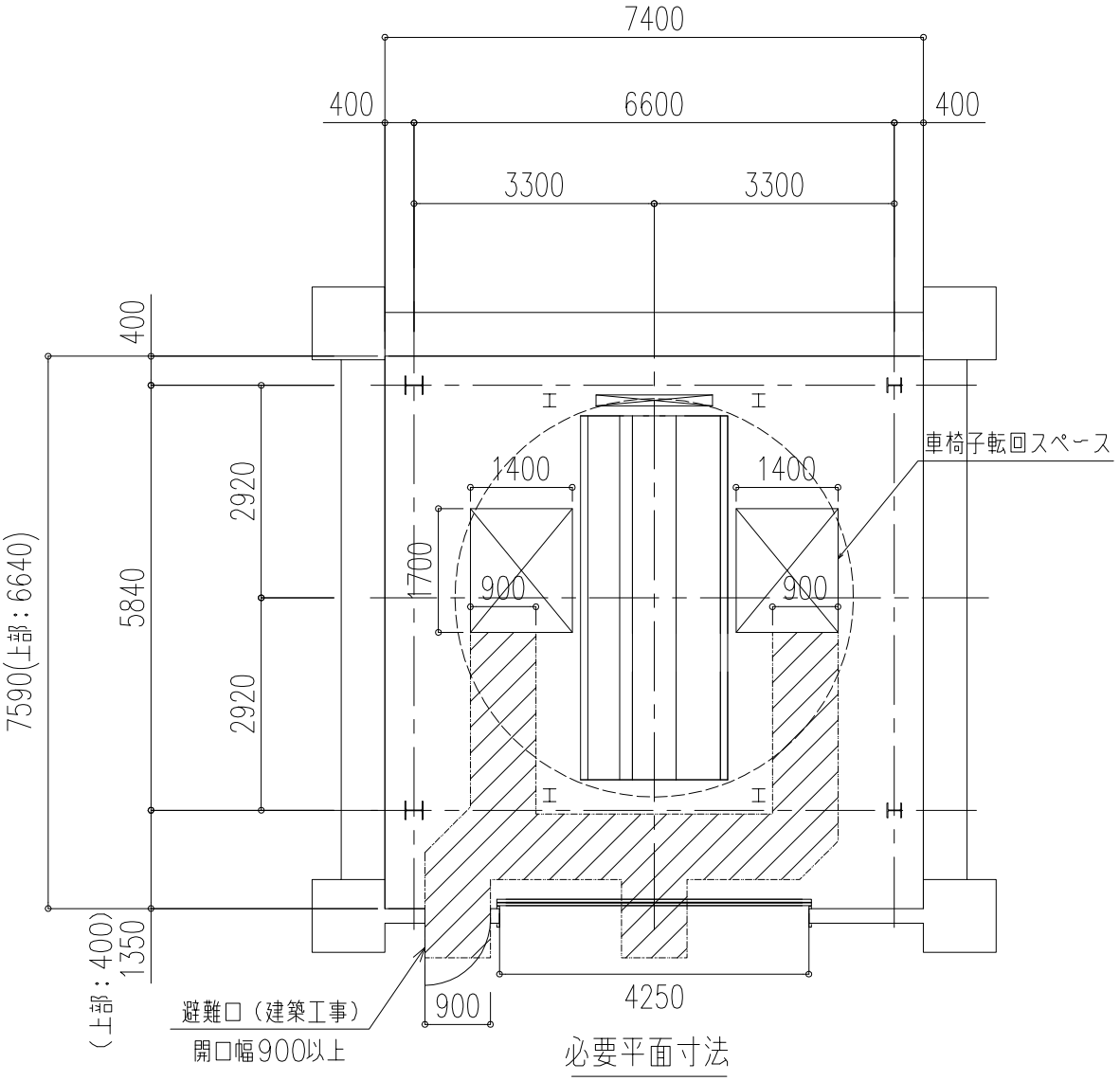

必要平面寸法

仕　様			
品　名		ＩＨＩエレベータパーキング	
収容可能車最大寸法		中小型乗用車	中小型ハイルーフ車
最大車体寸法	長さ	5,000 mm	5,000 mm
	幅	1,850 mm	1,850 mm
	高さ	1,550 mm	2,050 mm
タイヤ外幅		1,850 mm	1,850 mm
最低地上高		90 mm	90 mm
最大重量		1,900 kg	2,500 kg
姿図		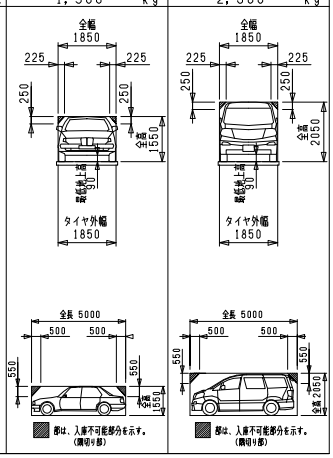	

車椅子使用者仕様

◎（社）立体駐車場工業会車椅子使用者認定に準拠仕様

【移動・操作等の円滑化】
□通路幅：900mm以上、通路高さ：1800mm以上、
　通路勾配：1／8以下
□通路部の段差：20mm以下、隙間20mm以下
□車椅子転回スペースの確保：1400mm x 1700mm
□操作盤、非常停止釦高さ：FL+1000mm程度

【安全装置（センサーが検知してる間は立駐駆動不可）】
□人検知センサーを扉：三方枠に設置。
□スペースセンサー設置し立駐塔内で動いている人を検知。
□非常停止釦取付間隔：2m以下

※本体操作盤の設置箇所数・設置位置については、
　行政確認が必要です。

注記

１）記載の内容は予告なく変更する場合があります。
　　参考図として取扱い願います。
２）別途消火設備用ボンベ室をご用意願います。
３）必要寸法にはダクトスペース等は考慮しておりません。
４）()内上部寸法は乗込FL+4000以上の範囲の寸法を示します。