5 スーパースクエアパーキング

収容可能車最大寸法表 …… 5-2

標準仕様表 …… 5-3
上部乗込方式　１層／２層 …… 5-4
上部乗込方式　３層／４層 …… 5-6

ベースプレート配置図・荷重表 …… 5-8
電源容量・電線サイズ一覧 …… 5-10

収容可能車最大寸法表 スーパースクエアパーキング

収容型式	寸法　全幅	全長／全高／車重
N	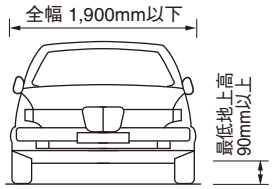	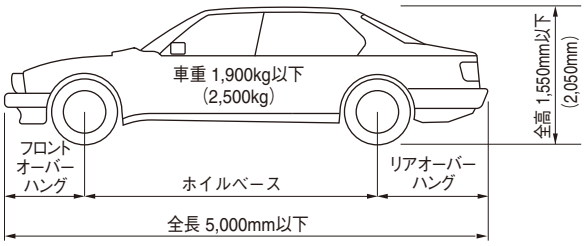 入庫可能車寸法に納まっていても、フロントオーバーハングが長い車（995mm以上）や、ホイルベース+リアオーバーハングが長い車（4,090mm以上）は入庫できません。
G	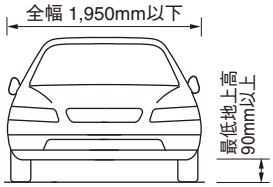	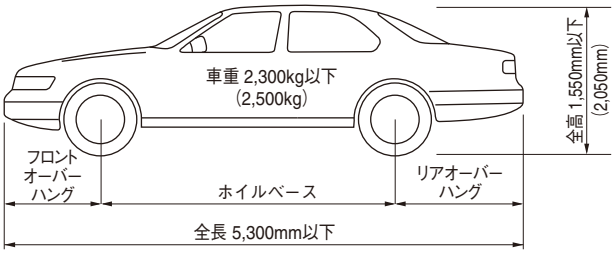 入庫可能車寸法に納まっていても、フロントオーバーハングが長い車（1,390mm以上）や、ホイルベース+リアオーバーハングが長い車（4,380mm以上）は入庫できません。
GL	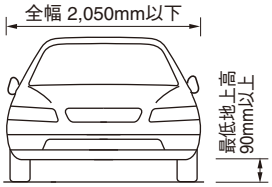	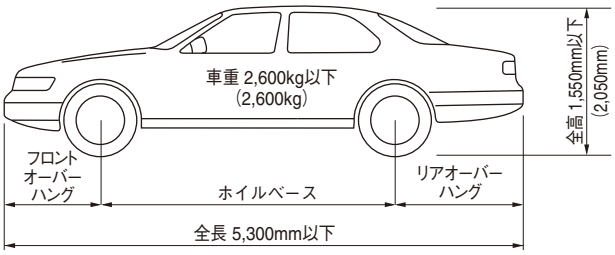 入庫可能車寸法に納まっていても、フロントオーバーハングが長い車（1,390mm以上）や、ホイルベース+リアオーバーハングが長い車（4,380mm以上）は入庫できません。

注1）（　）内はハイルーフ（HR）車を示します。
注2）ドアミラーは折りたたんで入庫してください。
注3）後部スペアタイヤ付のハイルーフ・RV車は一部収容不可能の場合があります。
注4）詳しくは、第6章 収容可能車　注意事項を参照してください。
注5）上記の収容可能車最大寸法表を超える計画をされる場合は、別途ご相談ください。
注6）収容可能車に、EV・PHVを含む計画をされる場合は、別途ご相談ください。
注7）車椅子使用者対応時も上記寸法と同様となります。

スーパースクエアパーキング
標準仕様表

■標準仕様

項目 ＼ 型式			N	G	GL
電動機及び速度	昇降装置用	モータ	22kW		
		速度	30m/min		
	旋回装置用	モータ	22kW		
		速度	5.0rpm		
	搬送装置送り用	モータ	0.75kW×2×搬送装置数		
		速度	縦送り：70m/min		
			横送り：35m/min		
	搬送装置転向用	モータ	0.2kW×1×搬送装置数		
		速度	8.75rpm		
	可動床用（90°旋回時）	モータ	0.75kW×2		
		速度	13m/min		
電源容量	動力用		1層：61kVA		
			2層以上：87kVA		
	制御用		100V　5kVA		
	消火設備用	専用回路	100V　0.5kVA		
操作方式	認証方式		暗証式／ICカード式		
	オプション		リモコン／スマートフォン		

注1）動力用の電源容量は同時駆動セル数により異なりますので、お問い合わせください。
注2）オプションの詳細については、お問い合わせください。

■収容可能車寸法

項目 ＼ 型式			N	G	GL
収容可能車寸法	全長（mm以下）		5,000	5,300	5,300
	全幅（mm以下）		1,900	1,950	2,050
	タイヤ外幅（mm以下）		1,900	1,950	2,050
	全高（mm以下）	普通車	1,550		
		ハイルーフ車	2,050		
	最低地上高（mm以上）		90		
	車重（kg以下）	普通車	1,900	2,300	2,600
		ハイルーフ車	2,500		2,600

注1）EV・PHVを含む計画をされる場合は、収容可能車寸法が異なります。別途ご相談ください。

スーパースクエアパーキング
上部乗込方式　１層／２層

■乗降室平面図

標準タイプ乗降部平面図

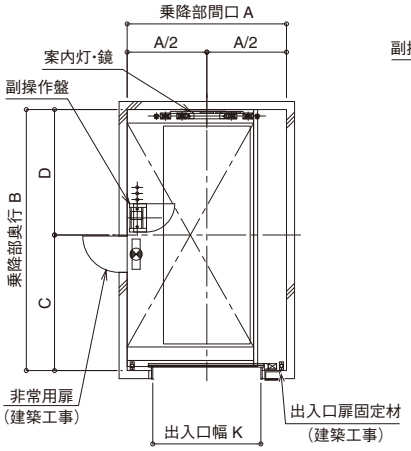

ターンテーブル内蔵180°タイプ乗降部平面図

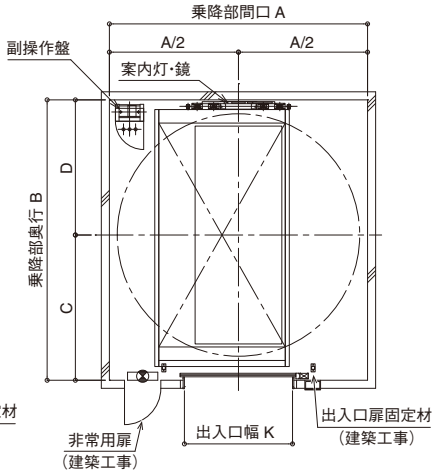

ターンテーブル内蔵90°タイプ乗降部平面図

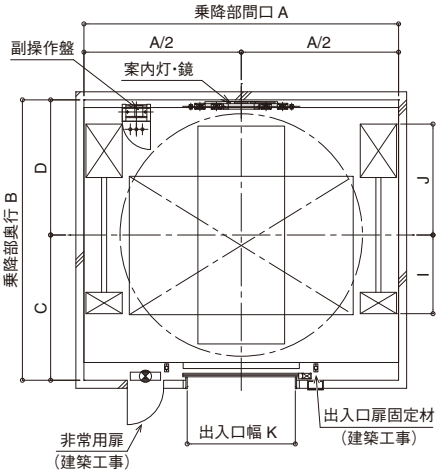

■乗降室開口図

標準タイプ乗降部床開口図

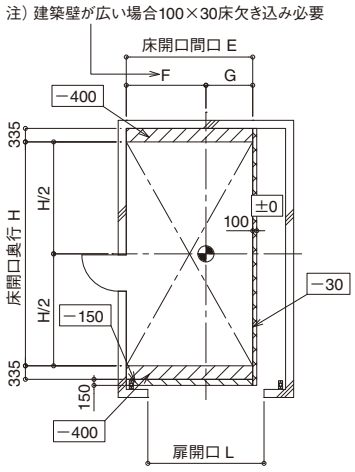

ターンテーブル内蔵180°タイプ乗降部床開口図

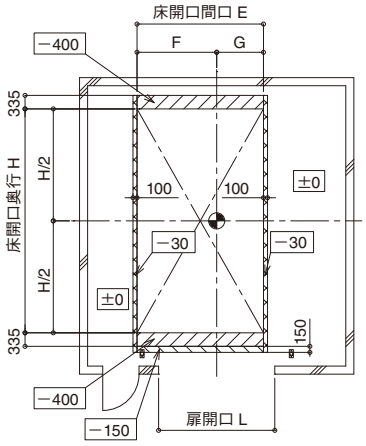

ターンテーブル内蔵90°タイプ乗降部床開口図

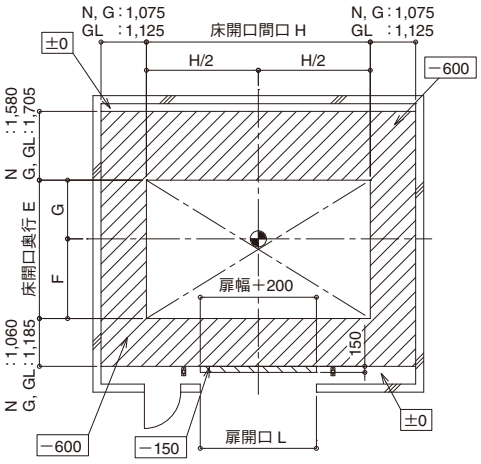

■収容可能車・平面・出入口寸法

（mm）

項目 ＼ 型式					N			G			GL		
					旋回なし	180°	90°	旋回なし	180°	90°	旋回なし	180°	90°
乗降部	ビル必要内法	間口	A	標準	3,800	6,000	7,400	3,850	6,300	7,700	3,950	6,400	7,800
				車椅子使用者対応	4,900	6,000	7,400	5,000	6,300	7,700	5,100	6,400	7,800
		奥行	B	標準	6,170	6,550		6,470	6,850		6,470	6,950	
				車椅子使用者対応	6,760	6,950		7,060	7,250		7,110	7,350	
			C	標準	3,210	3,400		3,360	3,550		3,360	3,600	
				車椅子使用者対応	3,800			3,950			4,000		
			D	標準	2,960	3,150		3,110	3,300		3,110	3,350	
				車椅子使用者対応	2,960	3,150		3,110	3,300		3,110	3,350	
		90°タイプ可動床装置	I				1,750			1,900			1,950
			J				2,550			2,700			2,750
	床開口	間口 旋回なし・180°　奥行 90°	E	標準	2,985		3,280	3,035		3,330	3,135		3,430
				車椅子使用者対応									
			F	標準	1,900			1,925			1,975		
				車椅子使用者対応									
			G	標準	1,085		1,380	1,110		1,405	1,160		1,455
				車椅子使用者対応									
		奥行 旋回なし・180°　間口 90°	H	標準	5,250			5,550			5,550		
				車椅子使用者対応									
	出入口幅		K		2,500			2,680			2,680		
	扉開口		L		2,700			2,880			2,880		

注1）床開口図の斜線部は乗降部ピットを示します。
注2）□内寸法はFLからのレベルを示します。

■駐車室平面図

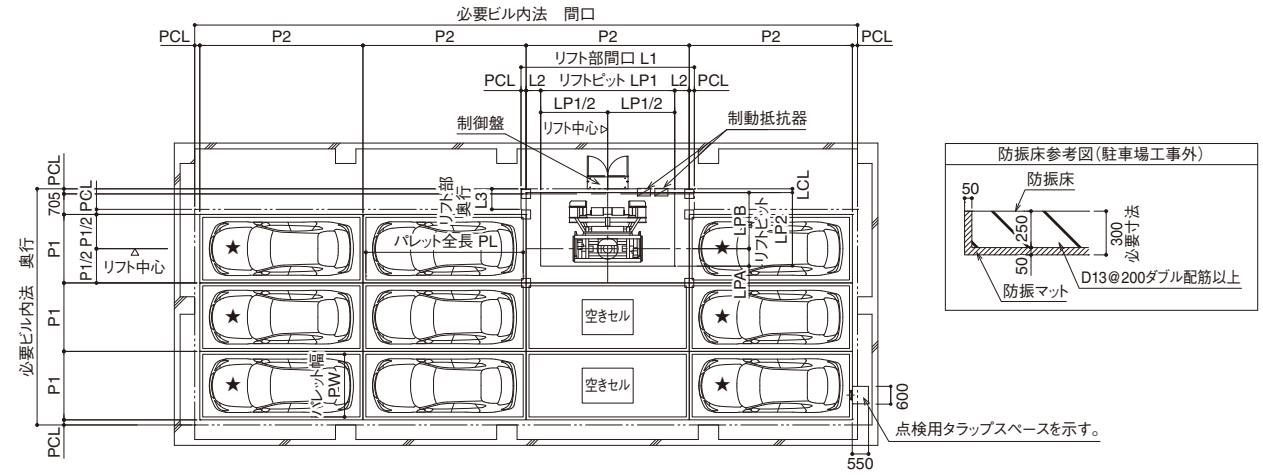

■全体断面図

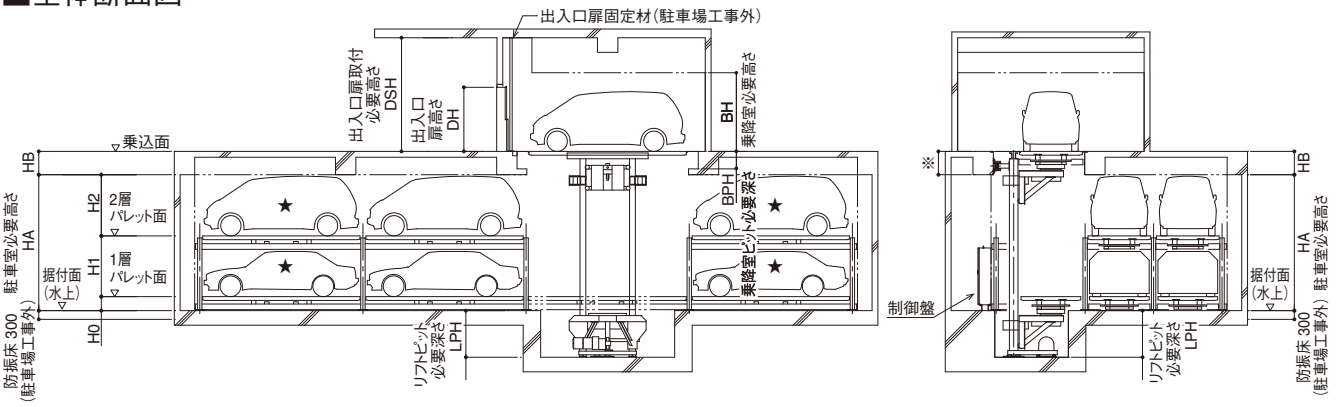

■平面寸法表

(mm)

項目			型式	N	G	GL
地下部	パレットピッチ　奥行		P1	2,200	2,250	2,350
	パレットピッチ　間口		P2	5,300	5,600	5,600
	パレットクリア	防振床なし	PCL	175		
		防振床あり		235		
	パレット全幅		PW	2,000	2,050	2,150
	パレット全長		PL	5,100	5,400	5,400
	リフトピット　間口		LP1	4,600		
	リフトピット　奥行		LP2	2,525		
			LPA	600		
			LPB	1,925		
	リフト部　間口	防振床なし	L1	5,650	5,950	5,950
		防振床あり		5,770	6,070	6,070
			L2	350	500	500
	リフト部　奥行		L3	705		
	リフトピットクリア	防振床なし	LCL	55	80	130
		防振床あり		115	140	190

■高さ寸法表

(mm)

項目			型式	普通車	ハイルーフ車
必要高さ寸法	乗降室必要高さ	旋回なし	BH	2,200 以上	2,300 以上
		旋回あり		2,200 以上	2,700 以上
	乗降室ピット必要深さ	旋回なし・180°	BPH	400	
		90°		600	
	出入口扉必要高さ		DH	1,950	2,200
	出入口扉取付必要高さ		DSH	3,600	3,900
	駐車室架台		H0	480	
	1 層部必要高さ		H1	2,085	2,585
	最上層部必要高さ		H2	1,600	2,100
	駐車室必要高さ	1 層	HA	H0 + H2	
		2 層		H0 + H1 + H2	
	乗込面～駐車空間上端		HB	800 以上	
	リフト部ピット必要深さ	旋回なし	LPH	1,000	
		旋回あり		1,600	

■参考必要内法表(防振床なし)

(mm)

パレット長手方向	パレット短手方向	収容車台数／層	N 間口	N 奥行	G 間口	G 奥行	GL 間口	GL 奥行
3	4	9	16,250	9,855	17,150	10,055	17,150	10,455
	5	12		12,055		12,305		12,805
	6	15		14,255		14,555		15,155
4	3	9	21,550	7,655	22,750	7,805	22,750	8,105
	4	13		9,855		10,055		10,455
	5	17		12,055		12,305		12,805
	6	21		14,255		14,555		15,155

(mm)

パレット長手方向	パレット短手方向	収容車台数／層	N 間口	N 奥行	G 間口	G 奥行	GL 間口	GL 奥行
5	3	12	26,850	7,655	28,350	7,805	28,350	8,105
	4	17		9,855		10,055		10,455
	5	22		12,055		12,305		12,805
	6	27		14,255		14,555		15,155
6	3	15	32,150	7,655	33,950	7,805	33,950	8,105
	4	21		9,855		10,055		10,455
	5	27		12,055		12,305		12,805
	6	33		14,255		14,555		15,155

注1）本図中の躯体寸法はダクトスペースを考慮しておりません。
注2）静粛性を求められる建築の場合は、防振床（駐車場工事外）を推奨します。
注3）※寸法（リフト支持部梁寸法）は、梁成600mm以上でご計画ください。
注4）★マークは、EV・PHV充電装置の設置が可能な箇所を示します。
注5）EV・PHVを含む計画をされる場合は、別途ご相談ください。

スーパースクエアパーキング
上部乗込方式　３層／４層

■乗降室平面図

標準タイプ乗降部平面図

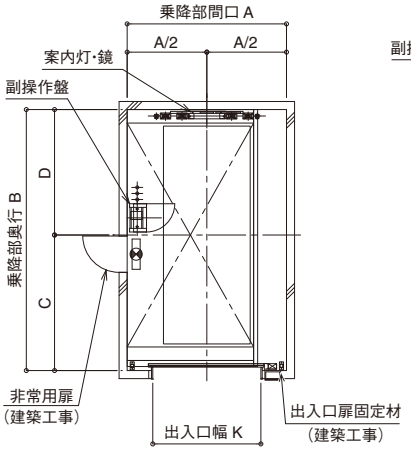

ターンテーブル内蔵180°タイプ乗降部平面図

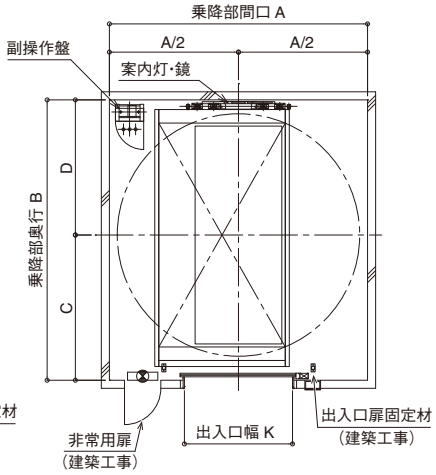

ターンテーブル内蔵90°タイプ乗降部平面図

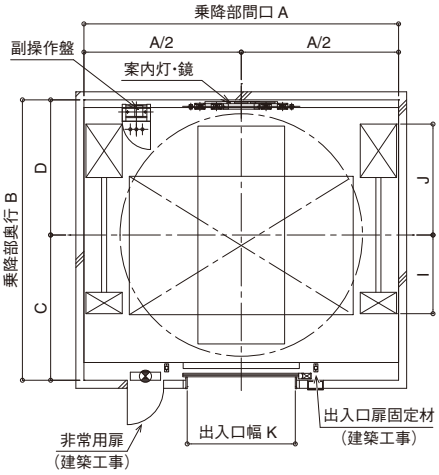

■乗降室開口図

標準タイプ乗降部床開口図

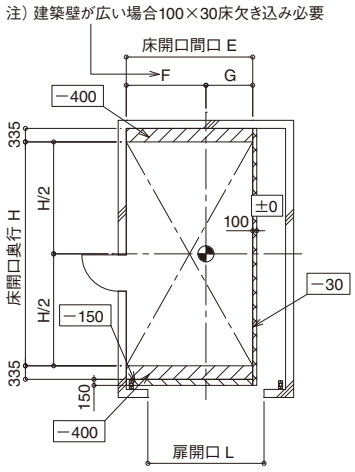

ターンテーブル内蔵180°タイプ乗降部床開口図

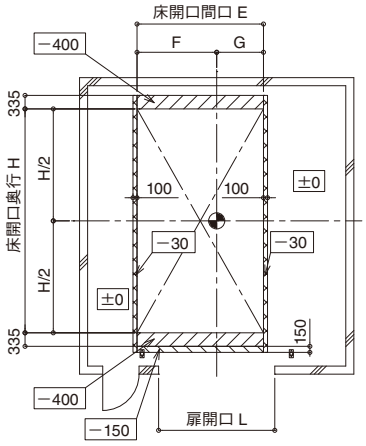

ターンテーブル内蔵90°タイプ乗降部床開口図

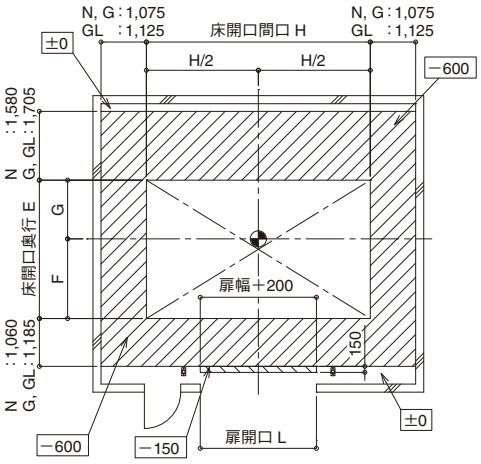

■収容可能車・平面・出入口寸法

（mm）

項目 ＼ 型式					N			G			GL		
					旋回なし	180°	90°	旋回なし	180°	90°	旋回なし	180°	90°
乗降部	ビル必要内法	間口	A	標準	3,800	6,000	7,400	3,850	6,300	7,700	3,950	6,400	7,800
				車椅子使用者対応	4,900	6,000	7,400	5,000	6,300	7,700	5,100	6,400	7,800
		奥行	B	標準	6,170	6,550		6,470	6,850		6,470	6,950	
				車椅子使用者対応	6,760	6,950		7,060	7,250		7,110	7,350	
			C	標準	3,210	3,400		3,360	3,550		3,360	3,600	
				車椅子使用者対応	3,800			3,950			4,000		
			D	標準	2,960	3,150		3,110	3,300		3,110	3,350	
				車椅子使用者対応	2,960	3,150		3,110	3,300		3,110	3,350	
		90°タイプ可動床装置	I				1,750			1,900			1,950
			J				2,550			2,700			2,750
	床開口	間口 旋回なし・180°　奥行 90°	E	標準	2,985		3,280	3,035		3,330	3,135		3,430
				車椅子使用者対応									
			F	標準	1,900			1,925			1,975		
				車椅子使用者対応									
			G	標準	1,085		1,380	1,110		1,405	1,160		1,455
				車椅子使用者対応									
		奥行 旋回なし・180°　間口 90°	H	標準	5,250			5,550			5,550		
				車椅子使用者対応									
	出入口幅		K		2,500			2,680			2,680		
	扉開口		L		2,700			2,880			2,880		

注1）床開口図の斜線部は乗降部ピットを示します。
注2）□内寸法はFLからのレベルを示します。

■駐車室平面図

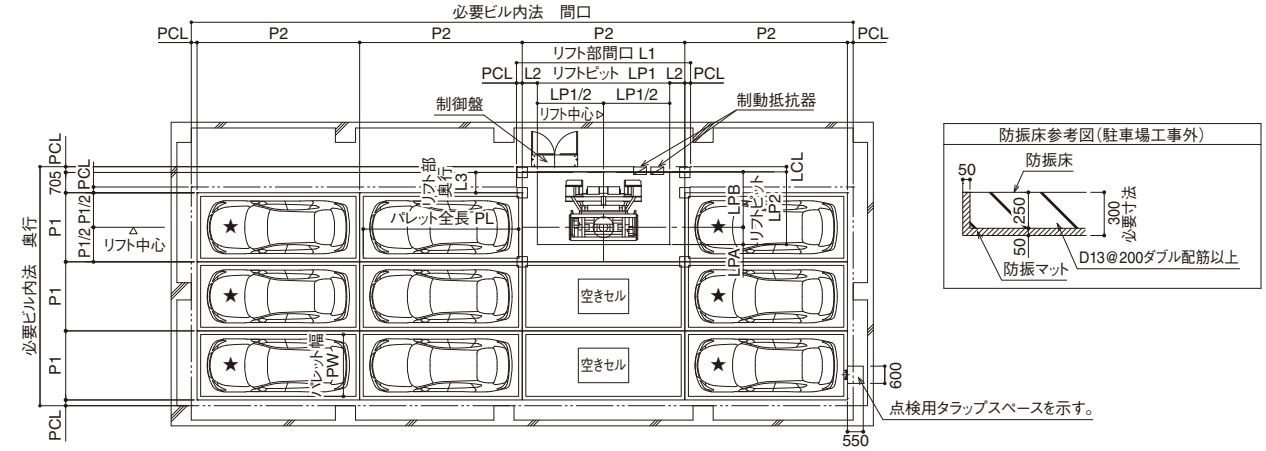

■全体断面図

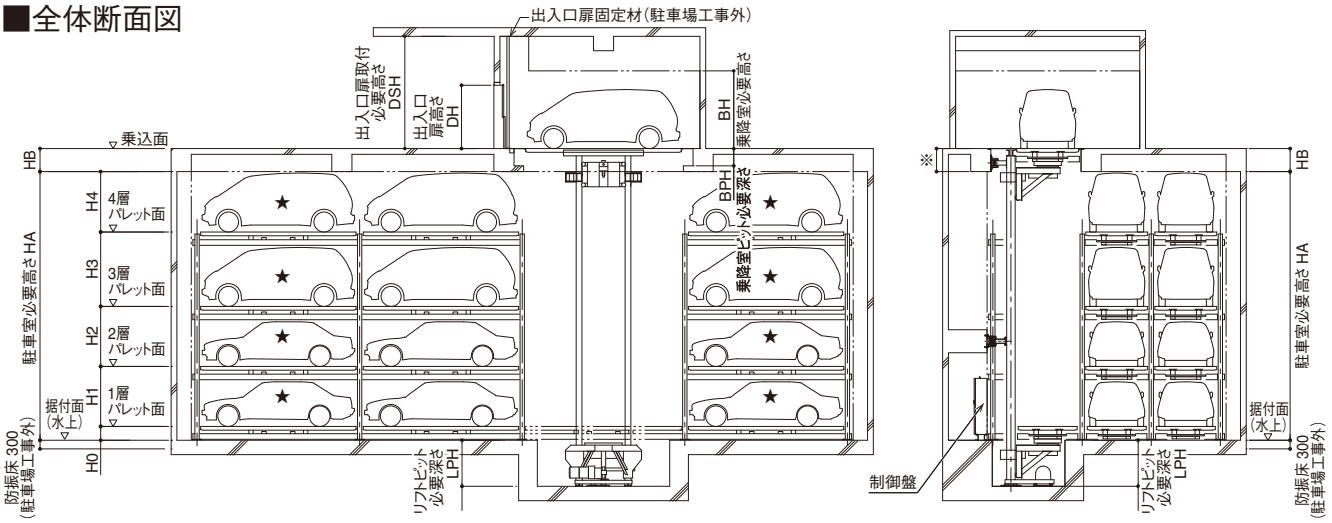

■平面寸法表

（mm）

項目			型式	N	G	GL
地下部	パレットピッチ　奥行		P1	2,250	2,300	2,400
	パレットピッチ　間口		P2	5,350	5,650	5,650
	パレットクリア	防振床なし	PCL	200		
		防振床あり		260		
	パレット全幅		PW	2,000	2,050	2,150
	パレット全長		PL	5,100	5,400	5,400
	リフトピット　間口		LP1	4,600		
	リフトピット　奥行		LP2	2,525		
			LPA	600		
			LPB	1,925		
	リフト部　間口	防振床なし	L1	5,750	6,050	6,050
		防振床あり		5,870	6,170	6,170
			L2	375	525	525
	リフト部　奥行		L3	705		
	リフトピットクリア	防振床なし	LCL	105	130	180
		防振床あり		165	190	240

■高さ寸法表

（mm）

項目			型式	普通車	ハイルーフ車
必要高さ寸法	乗降室必要高さ	旋回なし	BH	2,200 以上	2,300 以上
		旋回あり		2,200 以上	2,700 以上
	乗降室ピット必要深さ	旋回なし・180°	BPH	400	
		90°		600	
	出入口扉必要高さ		DH	1,950	2,200
	出入口扉取付必要高さ		DSH	3,600	3,900
	駐車室架台		H0	480	
	1 層部必要高さ		H1	2,085	2,585
	2 層部必要高さ		H2	2,085	2,585
	3 層部必要高さ		H3	2,085	2,585
	最上層部必要高さ		H4	1,600	2,100
	駐車室必要高さ	3 層	HA	H0 ＋ H1 ＋ H2 ＋ H4	
		4 層		H0 ＋ H1 ＋ H2 ＋ H3 ＋ H4	
	乗込面～駐車空間上端		HB	800 以上	
	リフト部ピット必要深さ	旋回なし	LPH	1,000	
		旋回あり		1,600	

■参考必要内法表（防振床なし）

（mm）

パレット長手方向	パレット短手方向	収容車台数／層	N 間口	N 奥行	G 間口	G 奥行	GL 間口	GL 奥行
3	4	9	16,450	10,105	17,350	10,305	17,350	10,705
	5	12		12,355		12,605		13,105
	6	15		14,605		14,905		15,505
4	3	9	21,800	7,855	23,000	8,005	23,000	8,305
	4	13		10,105		10,305		10,705
	5	17		12,355		12,605		13,105
	6	21		14,605		14,905		15,505

（mm）

パレット長手方向	パレット短手方向	収容車台数／層	N 間口	N 奥行	G 間口	G 奥行	GL 間口	GL 奥行
5	3	12	27,150	7,855	28,650	8,005	28,650	8,305
	4	17		10,105		10,305		10,705
	5	22		12,355		12,605		13,105
	6	27		14,605		14,905		15,505
6	3	15	32,500	7,855	34,300	8,005	34,300	8,305
	4	21		10,105		10,305		10,705
	5	27		12,355		12,605		13,105
	6	33		14,605		14,905		15,505

注1）本図中の躯体寸法はダクトスペースを考慮しておりません。
注2）静粛性を求められる建築の場合は、防振床（駐車場工事外）を推奨します。
注3）※寸法（リフト支持部梁寸法）は、梁成600mm以上でご計画ください。
注4）★マークは、EV・PHV充電装置の設置が可能な箇所を示します。
注5）EV・PHVを含む計画をされる場合は、別途ご相談ください。

ベースプレート配置図・荷重表

<1, 2層用>

ベースプレート配置図

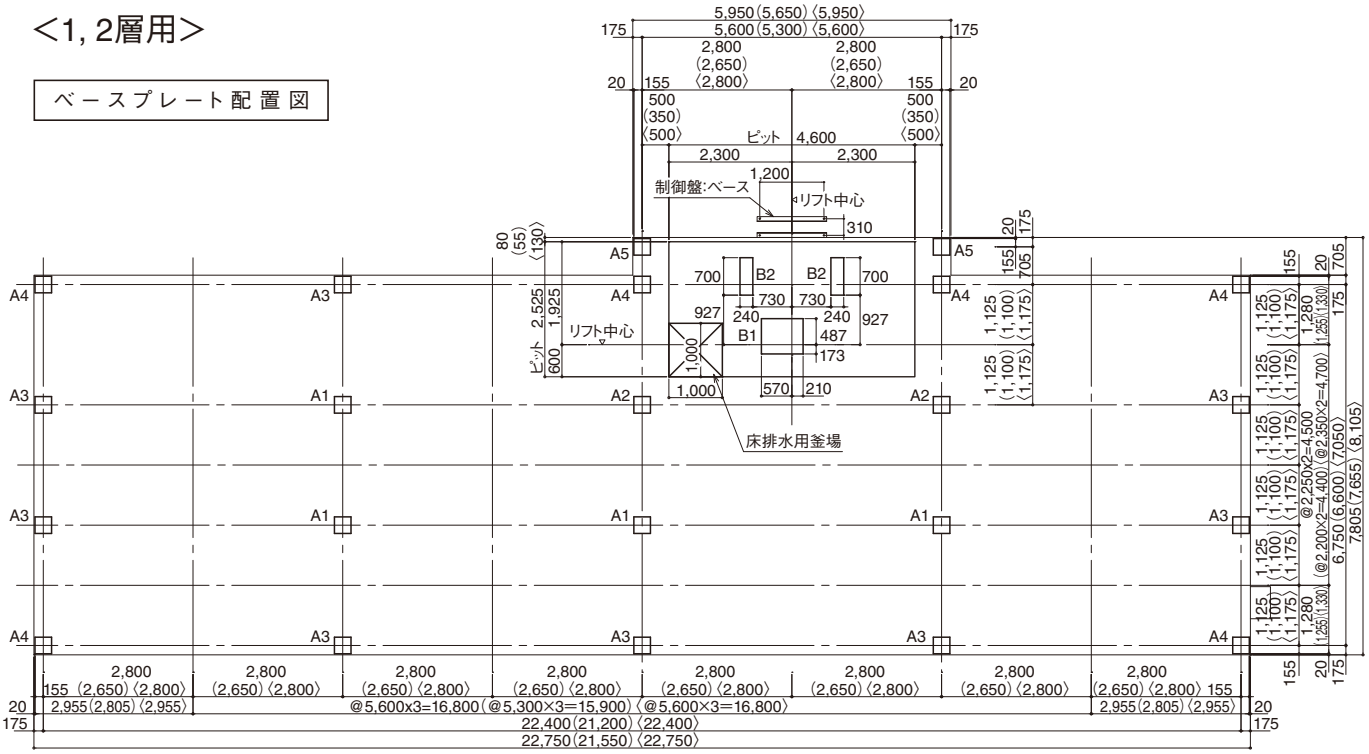

注1）上図はG型を示します。
注2）( )内寸法はN型の寸法を示します。
注3）〈 〉内寸法はGL型の寸法を示します。

ベースプレート詳細図

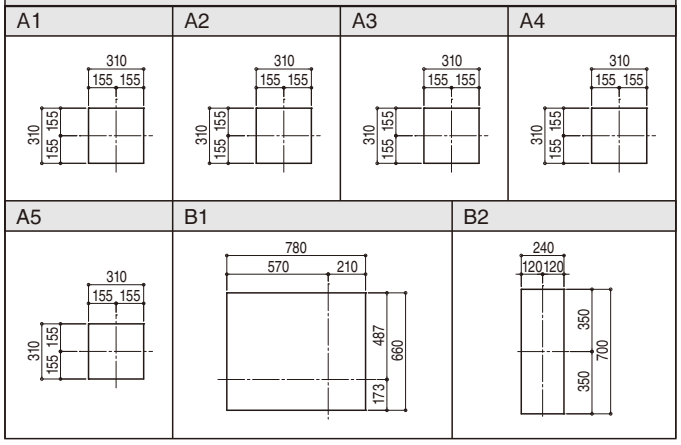

制御盤取付図

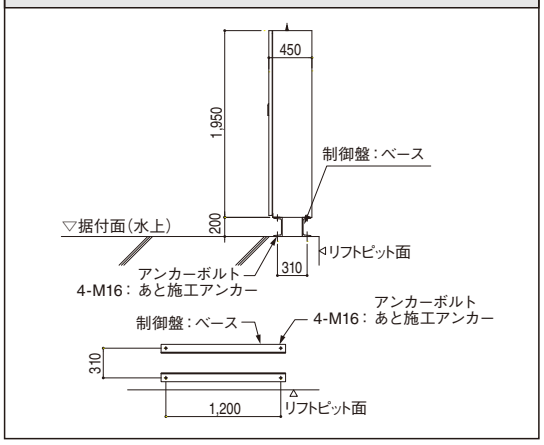

ベースプレート荷重表

（単位：kN）

ベースプレート		A1	A2	A3	A4	A5	B1	B2
N	1層	42	32	23	14	—	33	58
	2層	82	63	44	26	3		
G	1層	42	32	23	14	—		
	2層	82	63	44	26	3		
GL	1層	43	33	23	14	—		
	2層	84	65	45	27	3		

注）1層の場合、ベースプレートA5は使用しません。

<3, 4層用>

ベースプレート配置図

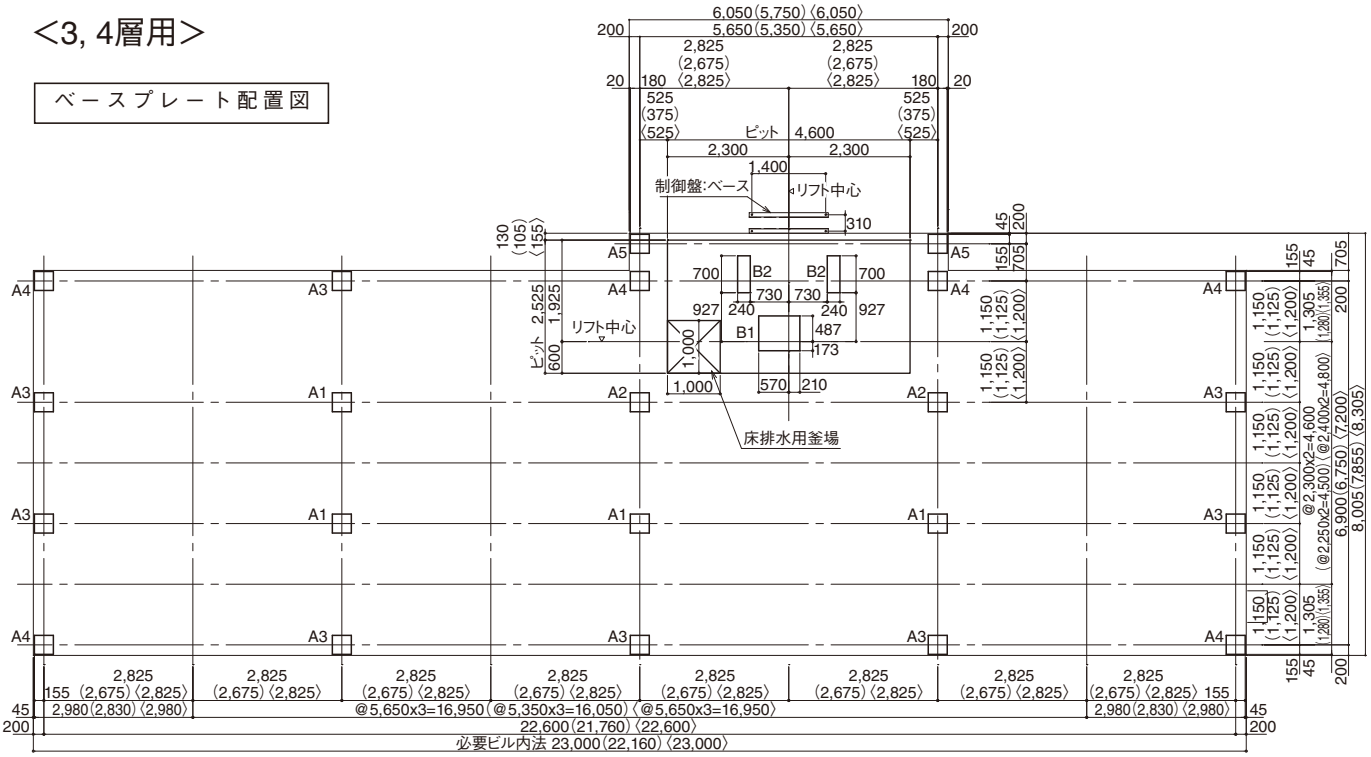

注1）上図はG型を示します。
注2）( )内寸法はN型の寸法を示します。
注3）〈 〉内寸法はGL型の寸法を示します。

ベースプレート詳細図

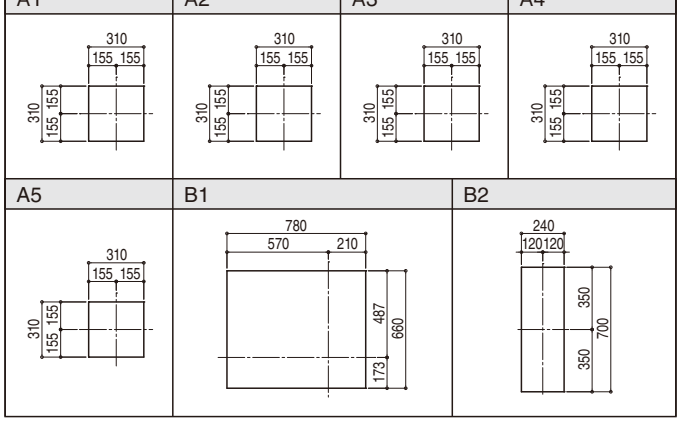

制御盤取付図

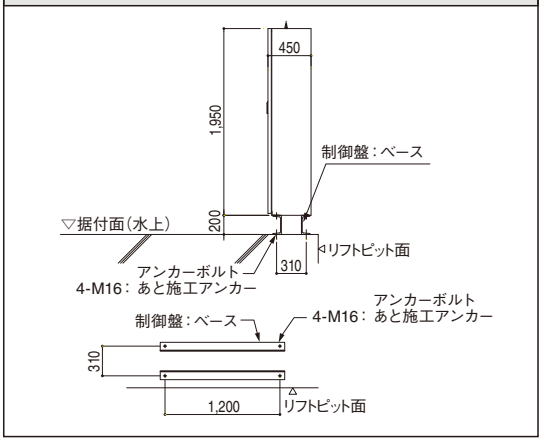

ベースプレート荷重表

（単位：kN）

ベースプレート		A1	A2	A3	A4	A5	B1	B2
N	3層	124	95	66	39	6	33	58
	4層	157	127	92	45	9		
G	3層	124	95	66	39	6		
	4層	157	127	92	45	9		
GL	3層	127	98	68	40	6		
	4層	161	130	94	46	9		

電源容量・電線サイズ一覧

スーパースクエアパーキング

■使用電動機一覧

型式	使用電動機（kW）			
	昇降装置	旋回装置	搬送装置・送り用（1 ユニット当たり ※）	搬送装置・転向用（1 ユニット当たり ※）
N	22	2.2 × 1	0.75 × 2	0.2 × 1
G	22	2.2 × 1	0.75 × 2	0.2 × 1
GL	22	2.2 × 1	0.75 × 2	0.2 × 1

注）※のユニット数は収納台数＋抜きパレット枚数を示します。

■電動容量･電線サイズ

電　源	層数（層）	電源電圧	電線サイズ（mm^2）				ブレーカー（ELB）容量
			40m	60m	80m	保安用接地	
動力用	1	200V	60	100	150	22	250AF／175AT
	2 ～ 4	200V	100	150	200	22	250AF／250AT

注1）受電部の端子台サイズとなります
注2）保安用接地は、D種接地（ELB用）へ接続をお願いします。

電　源	電源容量	電源電圧	用途	ブレーカー（ELB）容量
制御用	3	100V	盤内照明、入出庫信号灯、制御回路用	32AF／30AT

■電源容量

層数（層）	電源容量
1	61kVA
2 ～ 4	87kVA