乗用車の 99.9%※1 入庫可能

大型車対応ハイグレード駐車設備

Gran Series（グランシリーズ）

アルミフラットパレットの採用により ほぼ全ての車種が駐車可能に

入庫可能車諸元

	従来型（G型）		Gran Series
全長（mm）	5,300	100mmUP	5,400
全幅（mm）	2,050	250mmUP	2,300
全幅［EV充電時］（mm）	1,840	605mmUP	2,300+片側145
全高（mm）	2,050	300mmUP	2,350（最大）
重量（kg）	2,500	270kgUP	2,770
タイヤ外幅（mm）	1,920	180mmUP	2,100

入庫可能車 一例

	ポルシェカイエン SEハイブリッド	メルセデス・ベンツ GLS350d	BMW x5 drive 35d	Tesla MODEL X
全長（mm）	4,926	5,140	4,935	5,036
全幅（mm）	1,983（ドアミラー除く） 2,194（ドアミラー含む）	1,980（ドアミラー除く） 2,140（ドアミラー含む）	2,005	1,999
全幅［EV充電時］（mm）				1,999+片側200
全高（mm）	1,673	1,850	1,770	1,684
重量（kg）	2,490	2,580	2,190	2,427
タイヤ外幅（mm）	1,985	1,980	2,000	1,998

※本参考表は「最新国産＆輸入車全モデル購入ガイド2020」（発行：株式会社JAFメディアワークス）及びポルシェジャパン株式会社公式ホームページの寸法・重量を抜粋したご参考用の資料です。同一車名でもタイプや年式により車体寸法や重量が異なり、収容できない場合があります。入庫する車が収容できるかどうか、実車にてご確認ください。

EV充電対応寸法

充電ガン接続スペースを考慮し、EV車対応の車室にはさらに145mmのスペースをご用意。

給電蓋／充電ガンの接続スペース

※寸法は、左右どちらか一方の給電蓋、充電ガンを考慮した寸法になります。
※イラストはイメージです。

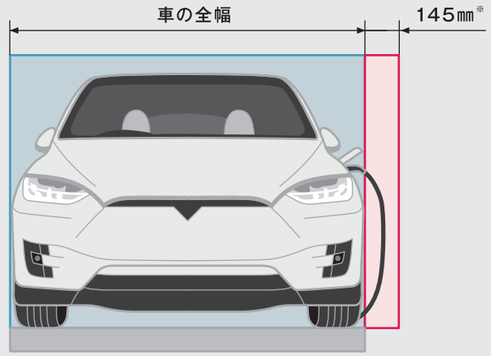

乗込階平面

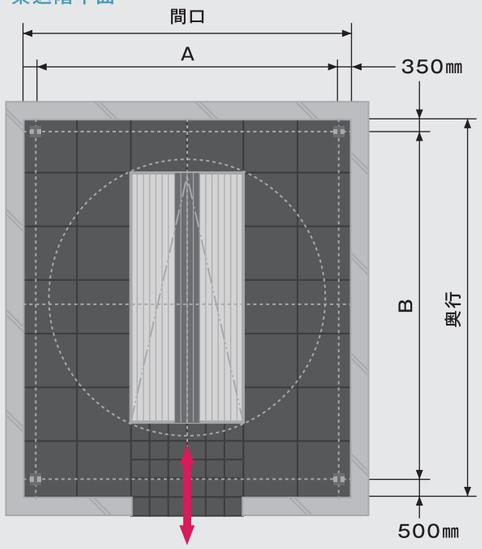

必要寸法

※90度型のみの対応となります。

		EV対応なし	EV対応あり
間口（mm）		7,040	7,040
奥行（mm）		8,560	9,000
柱芯（mm）	A	6,340	6,340
	B	7,710	8,150

参考データ

※2018年以降の弊社納入実績となります。

弊社納入高層ビル案件でのGranSeries納入可否

EV対応なし	EV対応あり
約60%が設置可能	約30%が設置可能

業界初※2

「出庫後扉自動閉システム」搭載 出庫予約・混雑状況確認なども スマートフォンで簡単に

3次元検知システム「3D-LiDAR」を用いた庫内安全確認を採用し、出庫後に降車の必要がない「扉自動閉機能」を実現。

スマートフォンによる「出庫予約」やBluetooth機能を利用した認証など、ユーザー操作をできるだけ簡単に。

※1 2019年度に国内で正規販売された乗用車の99.9%を入庫可能（当社調べ）
※2 対象は機械式駐車場業界（2020年7月2日時点、当社調べ）

建物に合わせてカスタマイズ 内装デザインの多様性

駐車室内のデザインにもこだわりの意匠を。
GranSeriesユーザーにふさわしいデザイン性の高さと快適な空間づくりをご提案します。

※画像はイメージであり、実際とは異なります。

IHI運搬機械株式会社